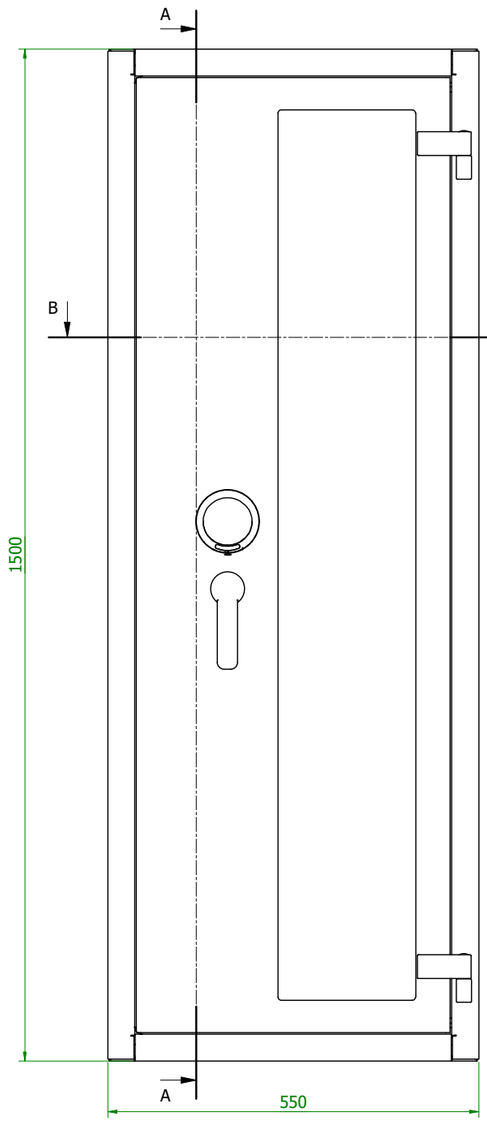

A-A

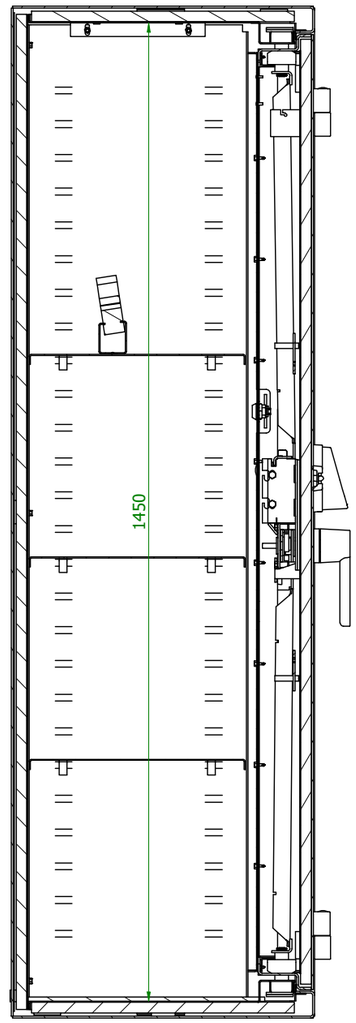

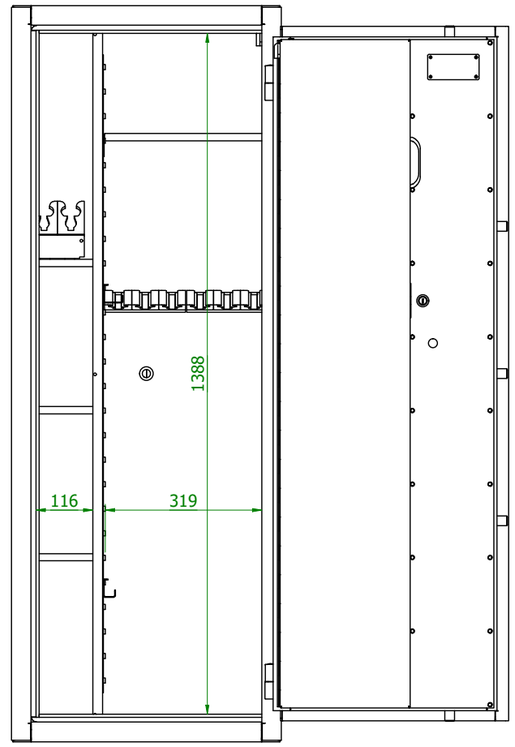

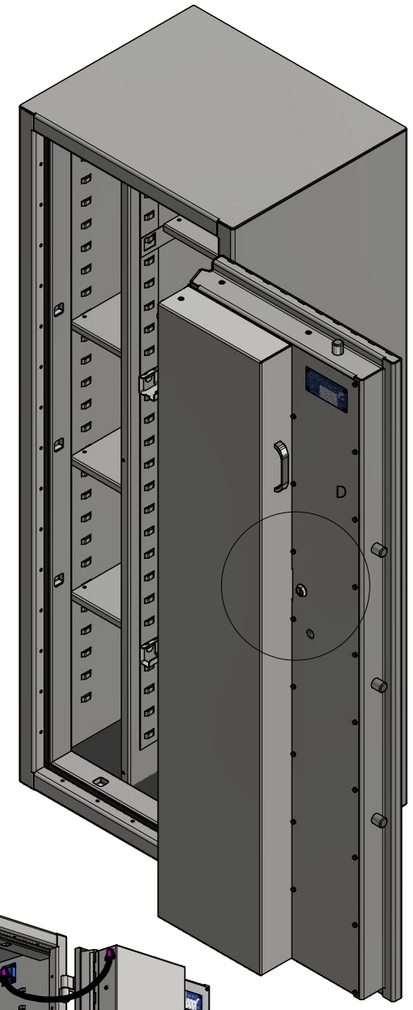

B-B

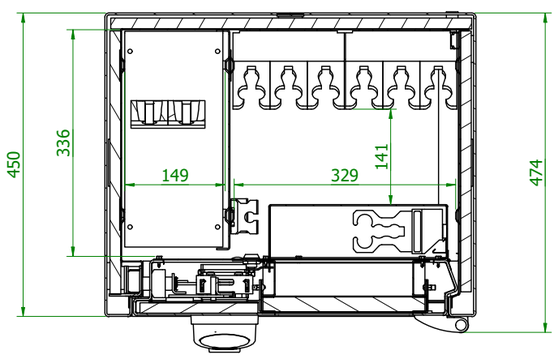
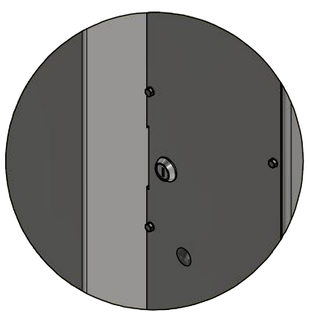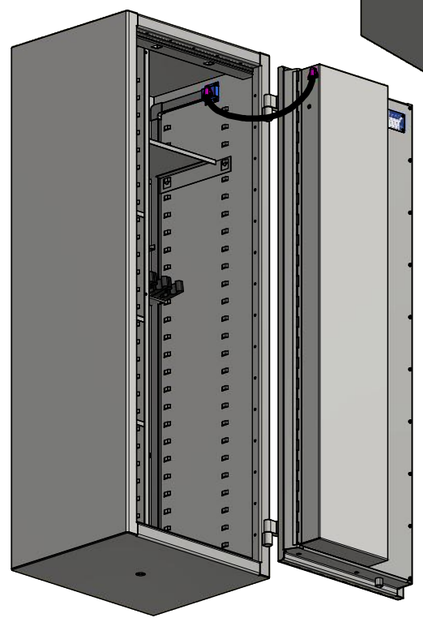
D